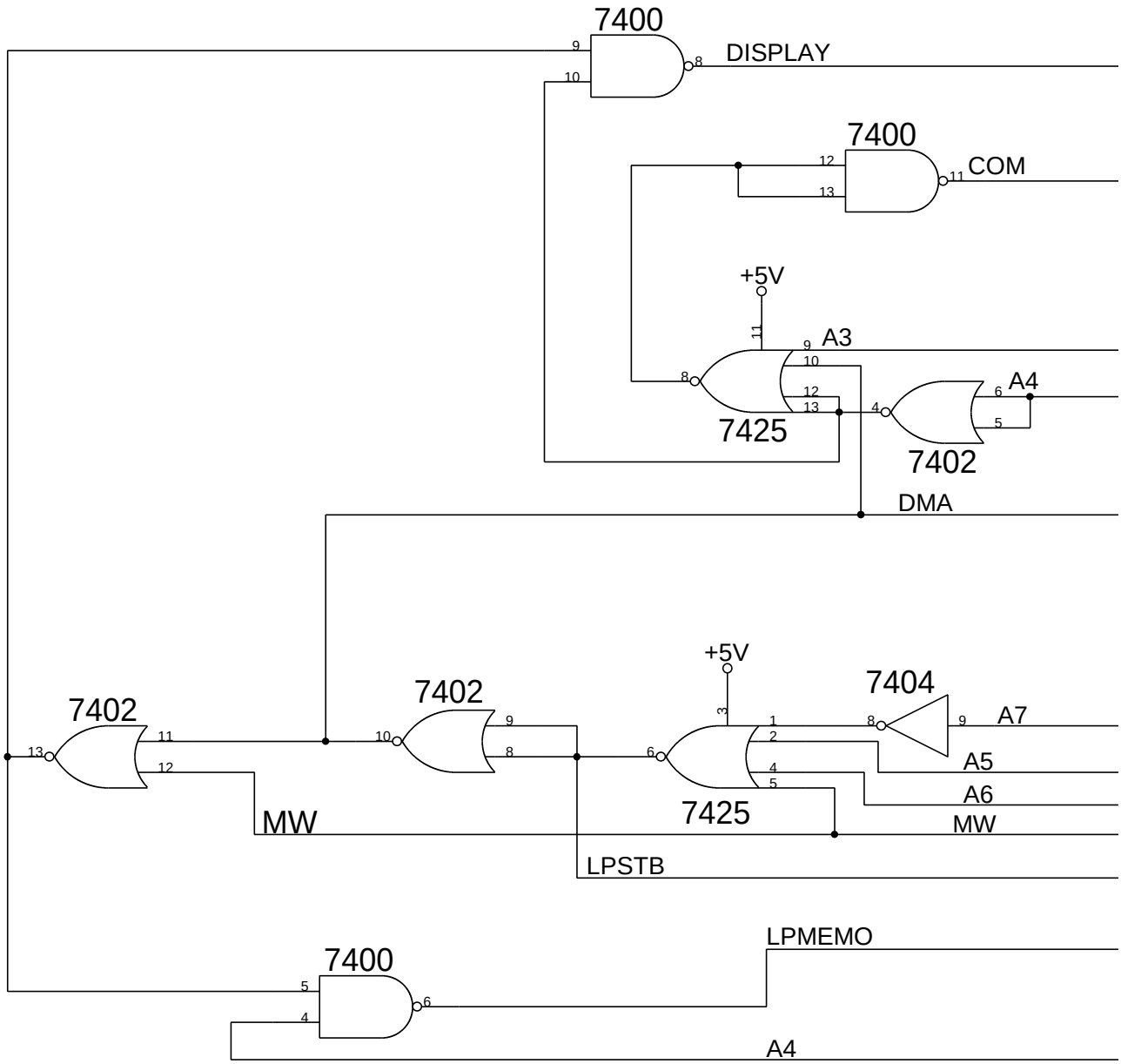
7400
DISPLAY
7400
COM
+5V
A3
A4
7425
7402
DMA
+5V
7404
7402
7402
A7
A5
A6
MW
7425
MW
LPSTB
LPMEMO
7400
A4

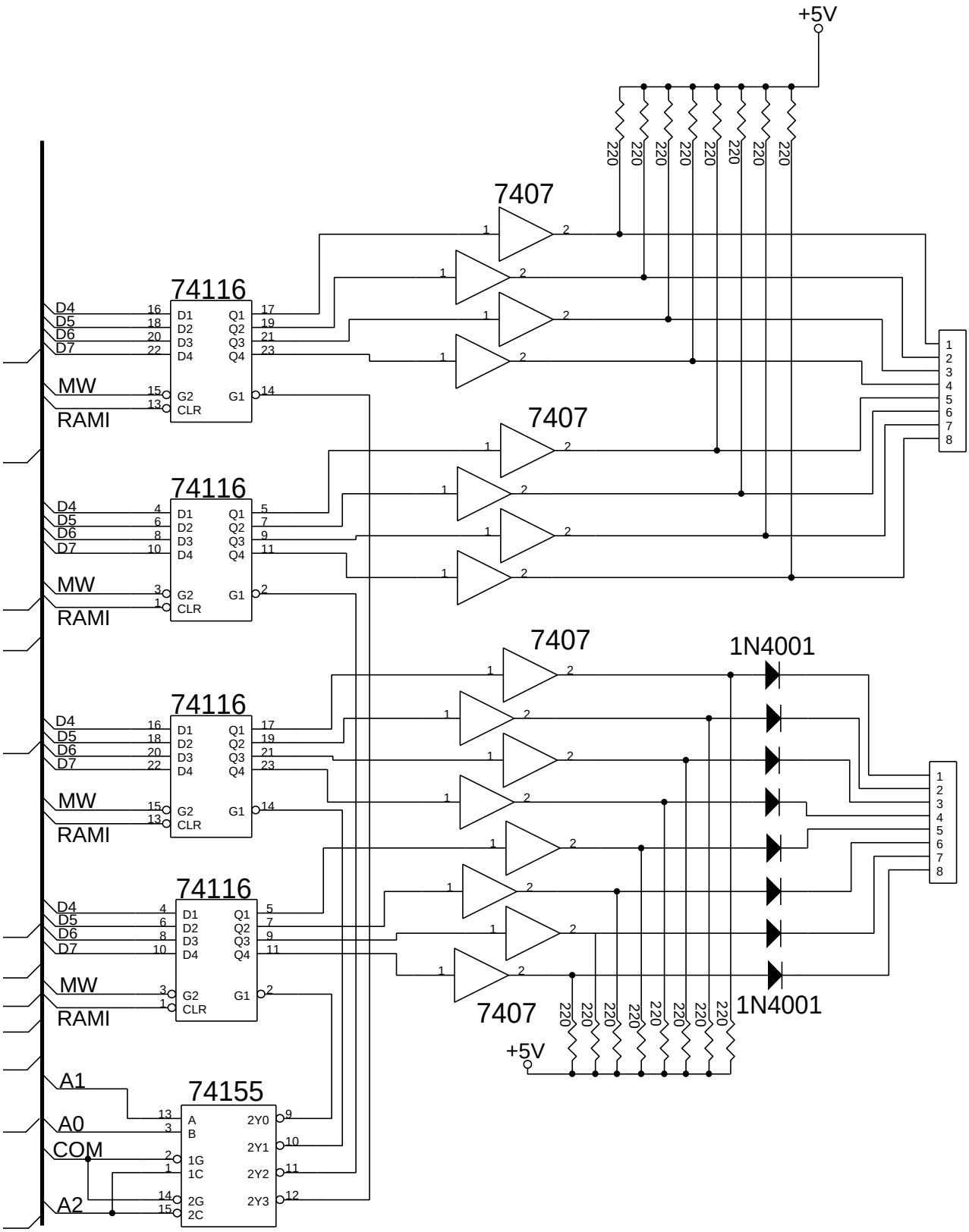

NEWTON PESSOA DE ALMEIDA JUNIOR	
Title	TAITO - PLACA INTERFACE
Size A3	Document Number COMANDOS & LÓGICA DE ENTRADA — Rev
Date: Tuesday, July 24, 2001	Sheet 1 of 1