Service
Service
Service

Service Manual

Manual de Servico

Chassis CTO

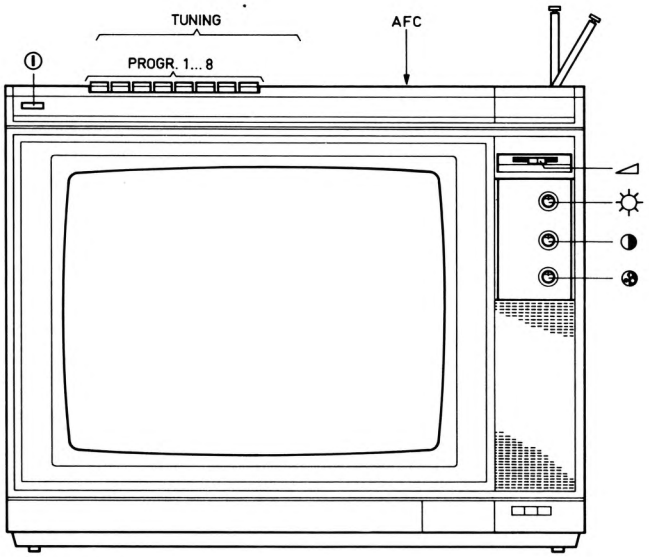

110/220V
50/60Hz
75W

300/75Ω

150 x 56mm – 15Ω
4806 240 37017

A2-A6: 54 – 88MHz
A7-A13: 174 – 216MHz
A14-A83:470–860MHz

425mm

346mm

377mm

13 kg (aprox.)

Subject to modification
4806 727 17083
Printed in Brazil

PHILIPS

PEÇAS MECÂNICAS

Gabinete	4806 431 27009
Tampa traseira	4806 438 17027
Armação p/chassis	4806 404 37182
Tampa do painel controle superior	4806 432 97063
Alça	4806 498 47041
Suporte esquerdo alça	4806 404 17042
Suporte direito alça	4806 404 17043
Cunha p/aj. cinescópio	4806 462 47042
Mola p/cunha acima	4806 492 27003
Pino fix. alça	4806 401 17064
Antena telescópica	4806 303 37026
Bloco suporte alça (dir.)	4806 404 37188
Boco suporte alça (esq.)	4806 404 37189
Suporte sup. fix. desmag.	4806 401 17048
Suporte inf. fix. desmag.	4806 401 17065
Grampo fix. cabos ant. e rede	4806 401 17066
Mola tensora cordoalha	4806 492 37188
Pé	4806 462 47032
Arruela fix. TRC	4806 532 17104
Knob rotativo (br. cont. sat.)	4806 410 27272
Ressalto acion. AFT	4806 268 17009
Knob desliz. volume	4806 411 67102
Porta p/controles B.C.S.	4806 432 97064
Cunha p/defletora 7mm	4806 462 47024
Cunha p/defletora 10mm	4806 462 47025
Parafuso fix. tampa traseira	4806 500 37001
Antena "Bow-tie" UHF	4806 303 57002
Tampa p/cavidade headphone	4806 432 97065
Conj. cabo MAT	4806 320 27014
Cabo foco	4806 320 27013
Trava p/armação chassis	4806 404 37183

U050/1 AERIAL INPUT (78S/98S)

Painel impresso	4806 466 17186
Placa terra	4806 404 37181
Cabo coaxial c/plug RCA	4806 320 17016
C-993 10 pF - 100V	4806 120 17202
C-994/5 3,9 pF - 100V	4806 120 17203
C-996/7 390 pF - 400V	4806 120 17204
C-998/9 100 pF - 400V	4806 120 17034
R999 3K3 - SFR25	4806 110 97069
Armação plástica (UHF + VHF)	4806 404 37191
Parafuso plástico 300Ω	4806 502 37104
Terminal p/300Ω	4806 290 37023
Conector "F" 75Ω	4806 267 47049
Terminal 75Ω	4806 290 37024
Armação plástico (VHF)	

U081 MAINS SWITCH

Chave de rede	4806 276 17026
Conj. tecla ON-OFF	4806 410 37038
Cabo de rede	4806 321 17021

U083 PROGRAM SELECTOR

Painel de controle superior	4806 460 17092
Tira ornamental longa	4806 466 97061
Barra ornam. das teclas	4806 466 97062
Parafuso N4 x 13	4806 502 37037
Conj. chaves (8x)	4806 276 87008
Mola "U" chave AFT	4806 492 97001
Mola móvel chave AFT	4806 492 97002
Pot. multiturn R001 . . . 008 (/78)	4806 105 97009
Pot. multiturn R001 . . . 008 (c/chave)	4806 105 97008
Capa plástica p/conj. chaves	4806 454 17049
Tampa c/impressão p/sintonia	4806 454 17050
Cobertura p/knob multiturns	4806 454 17051
Pino acionamento AFT	4806 268 17008
Tecla de canais	4806 410 27271

U091/095 ROTARY POTMETER

Painel frontal p/controles (B.C.S.)	4806 432 17066
Parafuso N4 x 9,5	4806 502 37066
R-977/9 16K - SFR25	4806 110 67069
R-981 820K - MR-25	4806 116 57071
R-982 62K - SFR-25	4806 116 57053
R-986 4K7 - pot. desliz. (vol.)	4806 100 17078
R-987/8/9 100K - pot. rot. (B.C.S.)	4806 100 17079

DIVERSOS

Painel impresso p/ant. interna	4806 466 17187
Cabo coax. c/plug "F"	4806 320 17017
Baloon 300 - 75Ω	4806 158 17029
Plug conv. impedância antena	4806 263 27001
Cinescópio A37 - 570x	4806 131 27037
Unid. Multipolo	4806 526 27001
Unid. defletora	4806 150 17034
Bob. desmagnetizadora	4806 150 17035
Tuner UV431	4806 210 47012
Tuner V431	4806 210 47013

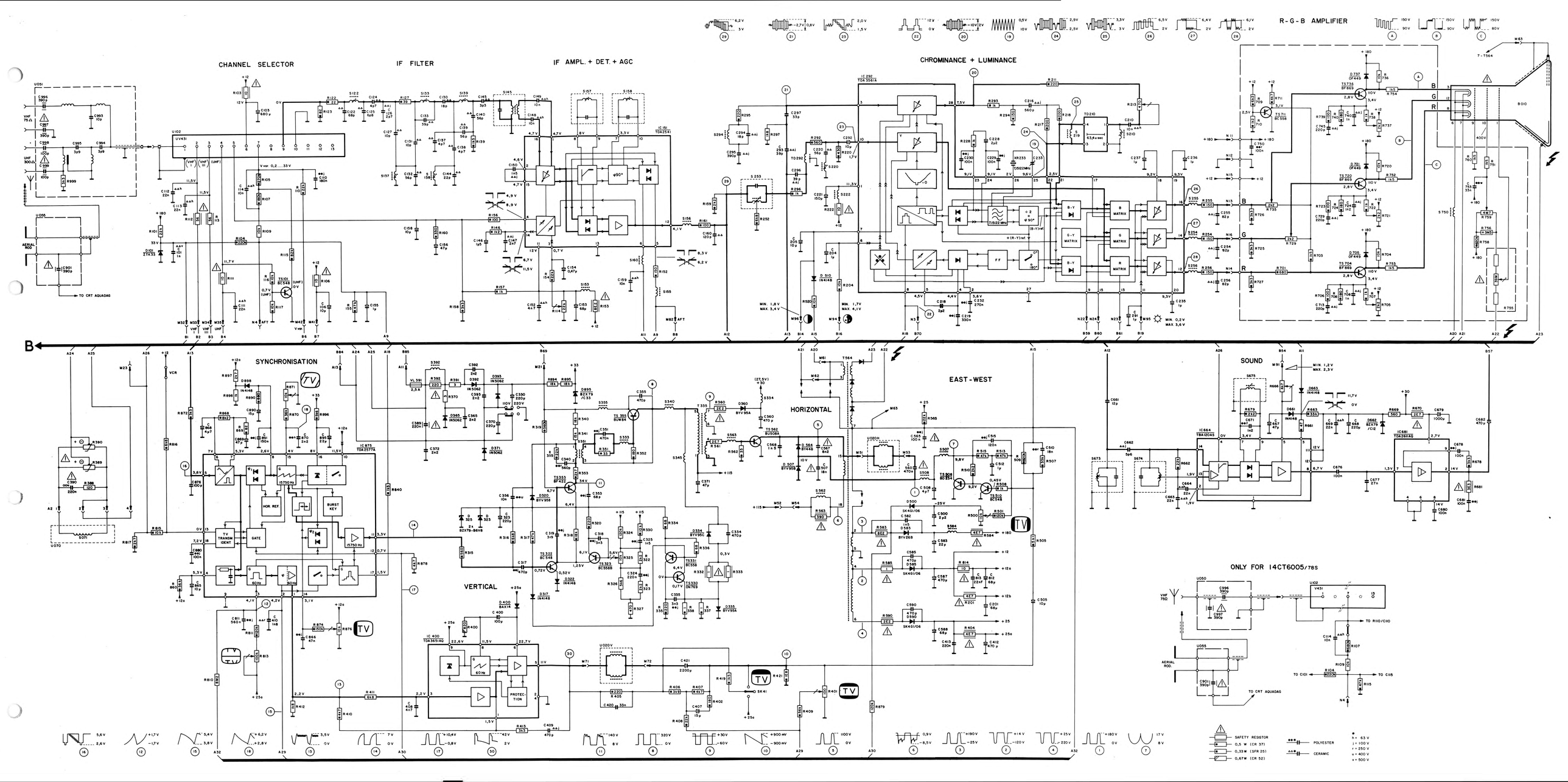
CHANNEL SELECTOR
IF FILTER
IF AMPL. + DET. + AGC
CHROMINANCE + LUMINANCE
R-G-B AMPLIFIER
SYNCHRONISATION
HORIZONTAL
EAST-WEST
VERTICAL
SOUND
ONLY FOR 14CT6005/78S
TO CRT AQUADAG
SAFETY RESISTOR
0,5 W (CR 37)
0,33 W (SFR 25)
0,67 W (CR 52)
POLYESTER
CERAMIC

14CT6005/78S

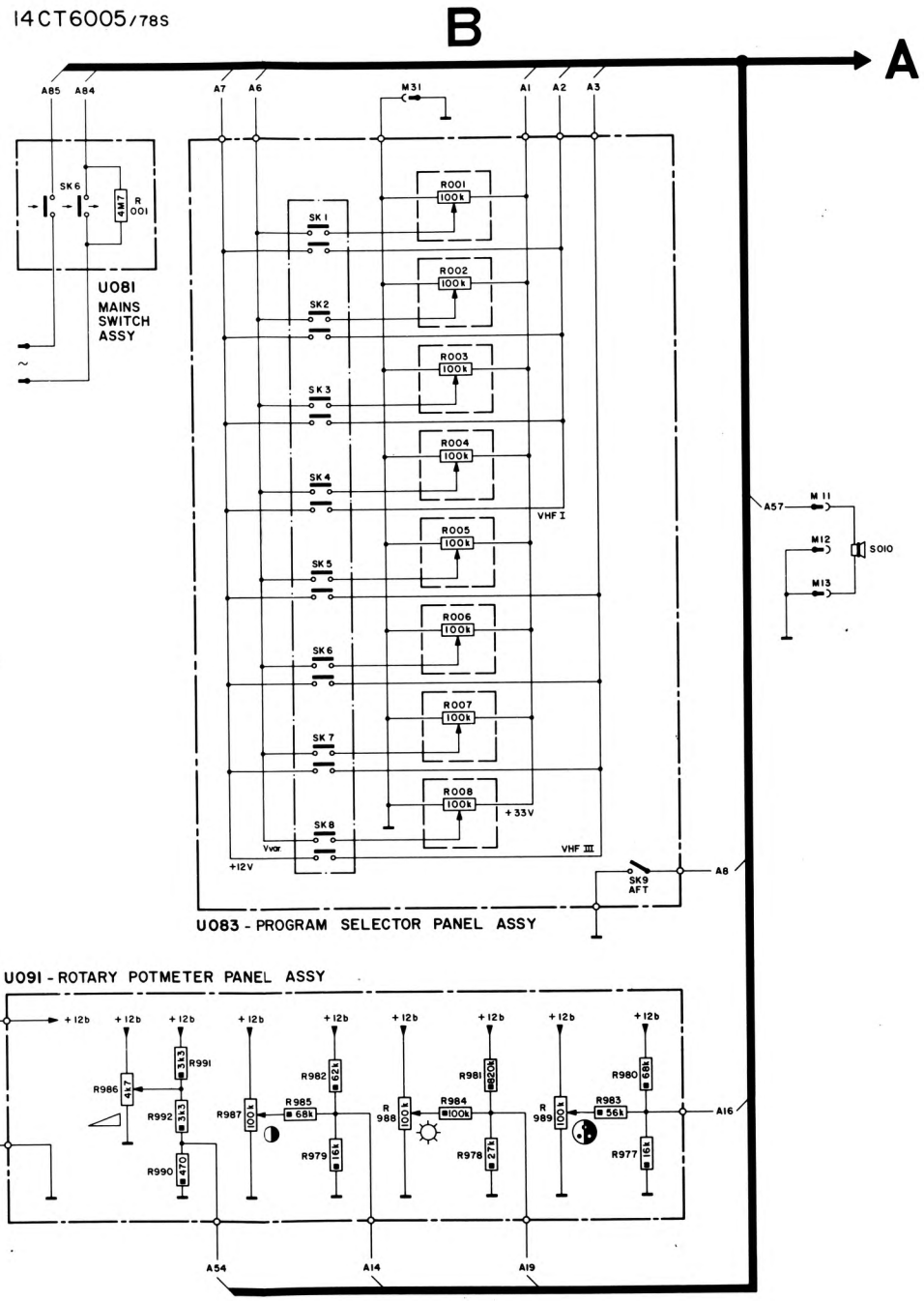
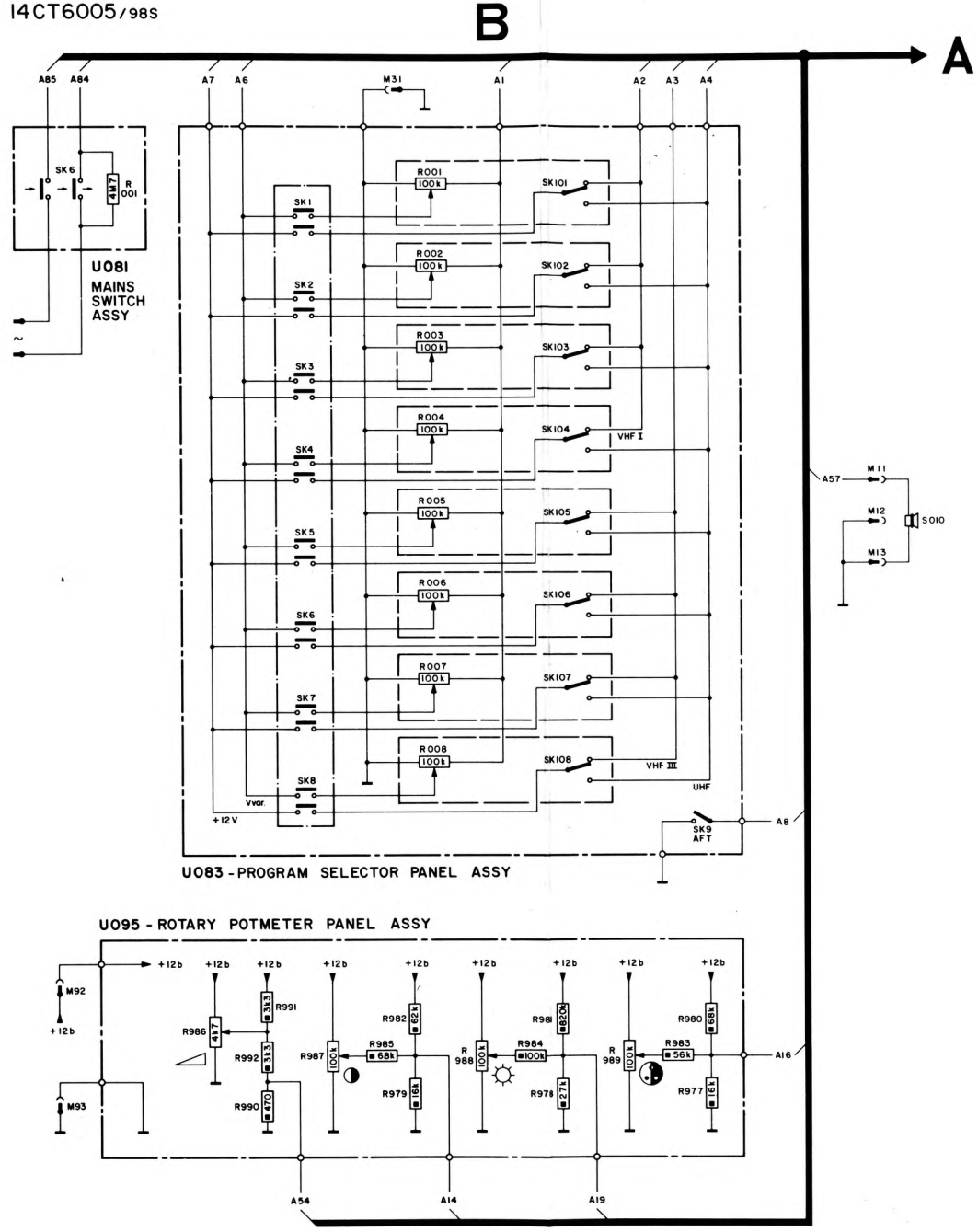
14CT6005/98S